BUCDOT0000

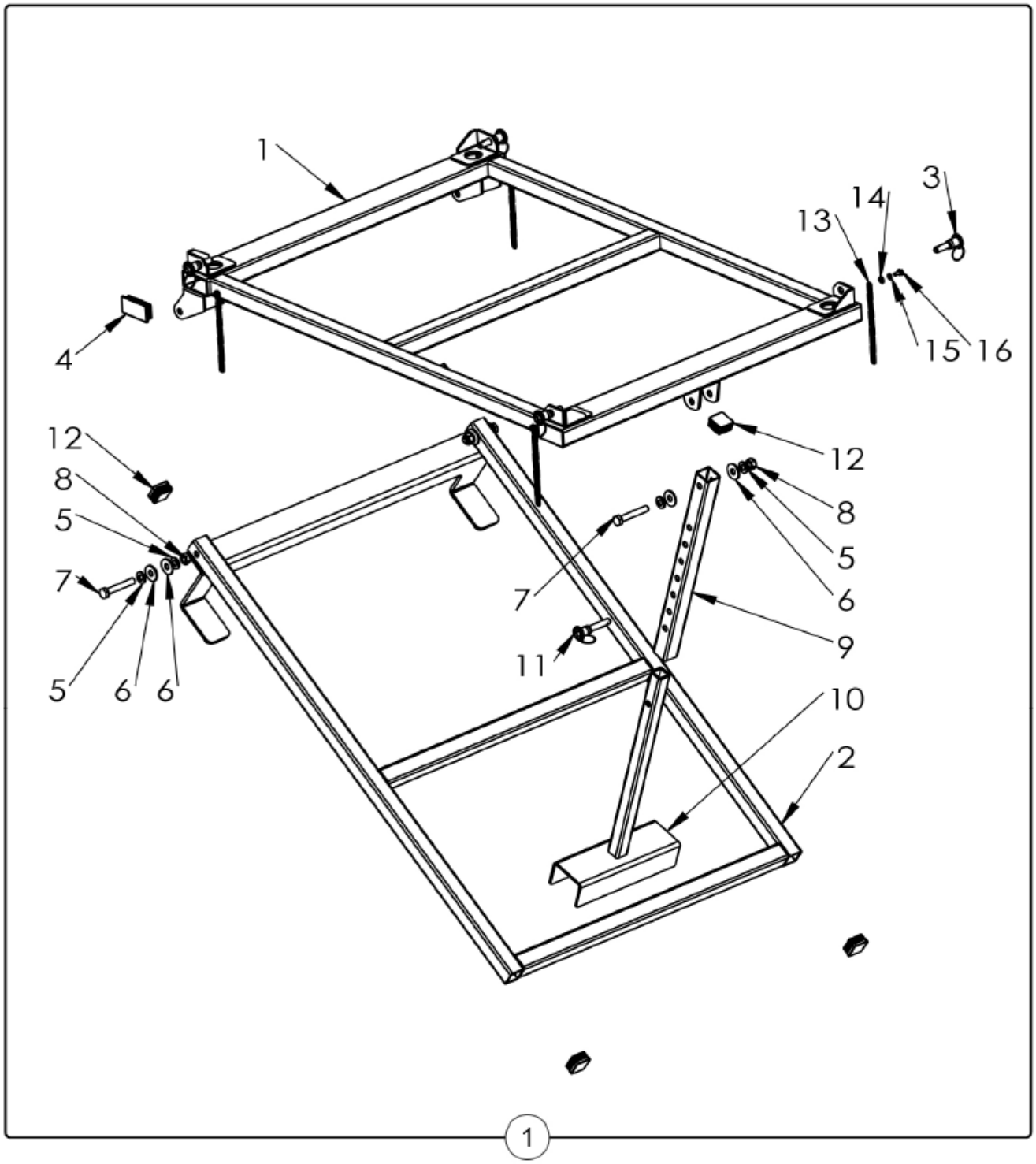

BUCDOT0000

Nr.	Omschrijving	Artikelnummer		Nr.	Omschrijving	Artikelnummer
1	DAKONDERSTEL ONDERSTEUNENDE FRA	XGZCMS000279				
1.1	VAST FRAME GELAST	XGZC04022770				
1.2	MOBIEL FRAME GELAST	XGZC04022771				
1.3	SNELSPANPEN 8X15	XGZC04022757				
1.4	EIND KAP 50X25	XGZC03010304				
1.5	SLUITRING	XGZC02030017				
1.6	NYLON RING F8	XGZC03010036				
1.7	ZESKANTBOUT M8X50	XGZC02010048				
1.8	SCHROEF M8	XGZC02020010				
1.9	VIERKANTE TUBE	XGZC04022772				
1.10	ONDERSTEUNINGSFRAME GELAST	XGZC04022773				
1.11	SNELSPANPEN 8X30	XGZC04022774				
1.12	EINDKAP 25X25	XGZC03010205				
1.13	KETTING VOOR VERBINDINGSPIN	XGZC04022371				
1.14	RING	XGZC02030015				
1.15	VEERRING	XGZC02030010				
1.16	KRUISPAN ZESKANTBOUT M4X8	XGZC02010065				