BUCOT00000

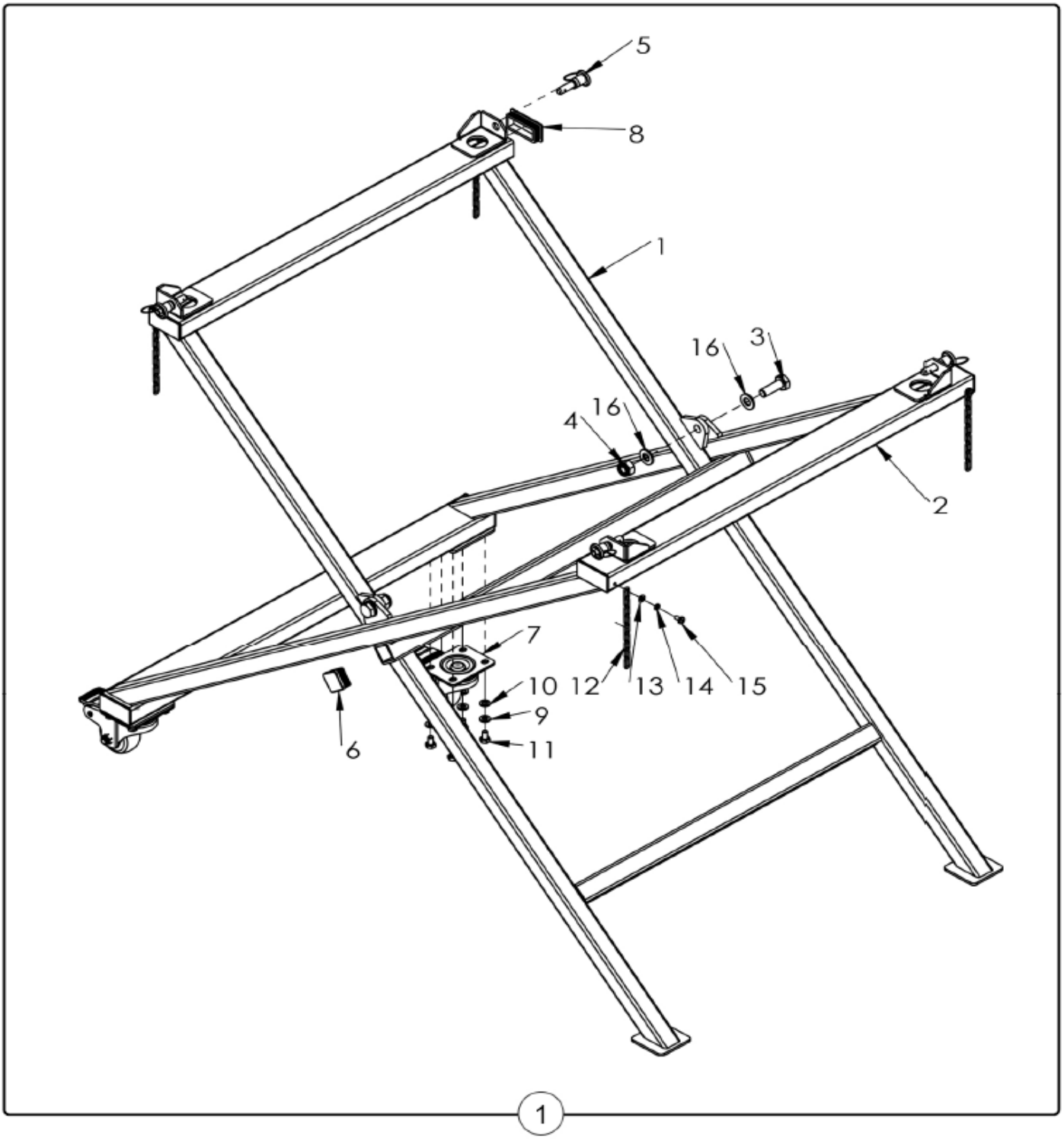

BUCOT00000

Nr.	Omschrijving	Artikelnummer		Nr.	Omschrijving	Artikelnummer
1	OPVOUWBAAR ONDERSTEL	XGZCMS000278				
1.1	VASTE POOT GELAST	XGZC04022755				
1.2	MOBIELE POOT GELAST	XGZC04022756				
1.3	ZESKANTBOUT M10X30	XGZC02010159				
1.4	NYLON BORGMOER M10	XGZC02020008				
1.5	SNELSPANPEN 8X15	XGZC04022757				
1.6	EINDKAP 25X25	XGZC03010205				
1.7	UNIVERSEEL WIEL MET REM 2"	XGZC03010303				
1.8	EIND KAP 50X25	XGZC03010304				
1.9	SLUITRING	XGZC02030020				
1.10	VEERRING	XGZC02030019				
1.11	ZESKANTIGE SCHROEF ISO4017-M6X10	XGZC02010138				
1.12	KETTING VOOR VERBINDINGSPIN	XGZC04022371				
1.13	RING	XGZC02030015				
1.14	VEERRING	XGZC02030010				
1.15	KRUISPAN ZESKANTBOUT M4X8	XGZC02010065				
1.16	RING	XGZC02030012				