BUI00400000

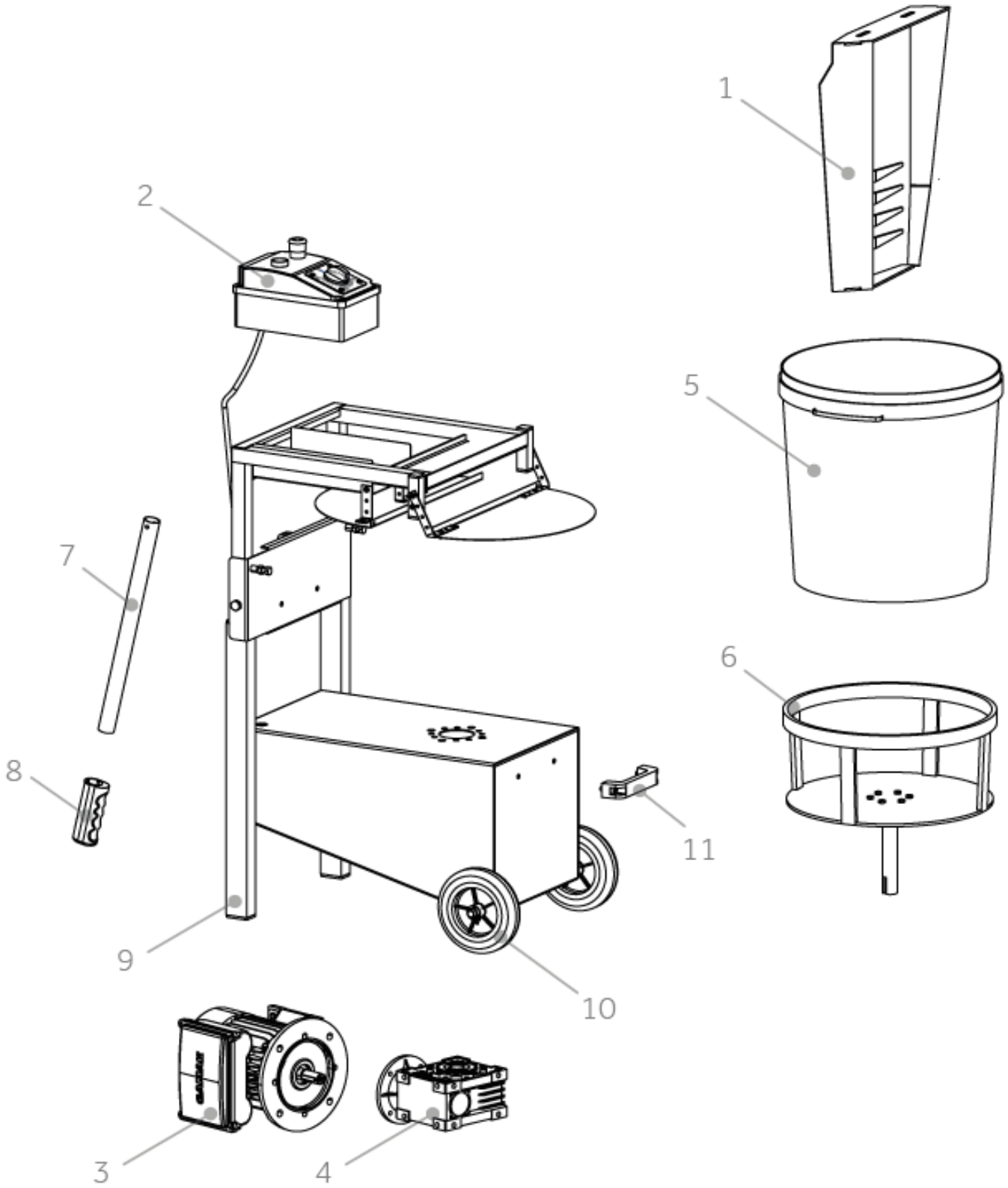

BUI00400000

Nr.	Omschrijving	Artikelnummer		Nr.	Omschrijving	Artikelnummer
1	STALEN MENGER	XBU3348102				
2	CONTROLE PANEEL	XBU3348300				
3	ELEKTRISCHE MOTOR	XBU3348103				
4	VERSNELLINGSBAK	XBU3348104				
5	CARAT KUIP 30L PRO-MIXER 30	BUI004BUCK				
6	STALEN MAND	XBU3348106				
7	HANDVATSTANG	XBU3348107				
8	SNIJHENDEL	XBU3550014				
9	FRAME	XBU3348105				
10	WIEL	XBU3348125				
11	HENDEL	XBU3550037				