MZW3500000

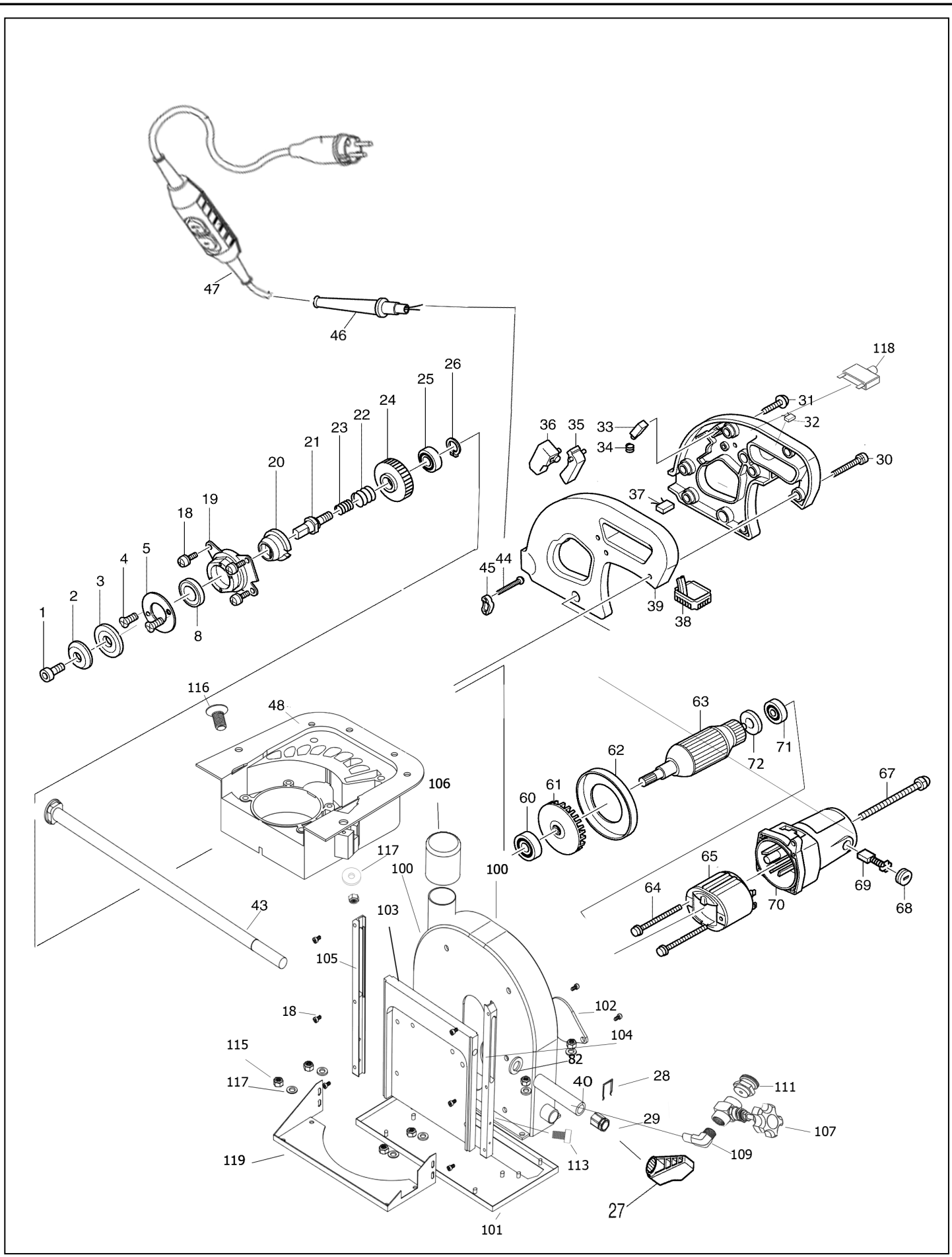
47
46
118
26
25
24
22
23
21
20
19
18
5
4
3
2
1
8
36
35
33
34
31
32
30
37
44
45
39
38
116
48
63
62
71
72
67
61
60
106
117
100
100
65
64
70
69
68
43
103
105
18
102
104
115
82
117
40
28
111
29
107
109
119
113
27
101

MZW3500000

Nr.	Omschrijving	Artikelnummer
1	INBUSBOUT 10x25	XR-MZW350001
2	BUITENFLENS 45	XR-MZW350002
3	BINNENFLENS 25,40MM	XR-MZW350003
4	VERZONKEN SCHROEF 5X16	XR-MZW350004
5	LAGERBORGING 34-62	XR-MZW350005
8	KOGELLAGER 6203DW	XR-MZW350006
18	INBUSSCHROEF 5x20	XR-MZW350007
19	LAGERHUIS	XR-MZW350008
20	BORGINGSBUS	XR-MZW350009
21	ZAAGAS	XR-MZW350010
22	BORGVEER 27	XR-MZW350011
23	BORGVEER 20	XR-MZW350012
24	TANDWIEL 39	XR-MZW350013
25	KOGELLAGER 6001	XR-MZW350014
26	BORGRING S-12	XR-MZW350015
27	VERGRENDELHEFBOOM	XR-MZW350016
28	BORGVEER 12	XR-MZW350017
29	BLOKKEERMOER	XR-MZW350018
30	KRUISKOPSCHROEF 5x40	XR-MZW350019
31	TAPSCHROEF 5x25	XR-MZW350020
33	ONTGRENDELKNOP	XR-MZW350021
34	DRUKVEER 4	XR-MZW350022
35	SCHAKELAAR DRUKKNOP	XR-MZW350023
36	SCHAKELAAR SW-127	XR-MZW350024
37	ONTSTORINGSCONDENSATOR	XR-MZW350025
32	CONDENSATOR 0,1uF	XR-MZW350026
38	CONTROLE UNIT	XR-MZW350027
39	HANDGREEP SET	XR-MZW350028
40	ALUM. AFSTANDSBUS	XR-MZW350029
43	KLEMBOUT 8X350	XR-MZW350030
44	TAPSCHROEF 4X18	XR-MZW350031
45	KLEMSTRIP	XR-MZW350032
46	KABELTULE 10-90	XR-MZW350033
47	AANSLUITINGSNOER INCL. PRCD	XR-MZW350034
48	GEFREESD TANDWIELHUIS	XR-MZW350035
60	KOGELLAGER 6002DDW	XR-MZW350036
61	KOELVIN	XR-MZW350037
62	TUSSENPLAAT	XR-MZW350038
63	ANKER	XR-MZW350039
64	KRUISKOPSCHROEF 5x80	XR-MZW350040
65	VELD (VELDDRADEN)	XR-MZW350041
67	KRUISKOPSCHROEF 5x65	XR-MZW350042
68	KOOLBORSTELHOUDERDOP	XR-MZW350043
69	KOOLBORSTEL SET CB-203	XR-MZW350044
70	MOTORHUIS (VELDDRADEN)	XR-MZW350045
71	KOGELLAGER 629LLB	XR-MZW350046
72	ISOLATIERING	XR-MZW350047
82	SLUITRING 8MM	XR-MZW350067
100	KAP 350 (T/M SERIENR. 21350169)	XR-MZW350048

Nr.	Omschrijving	Artikelnummer
101	VOETPLAAT (T/M SERIENR. 21350169)	XR-MZW350049
100	KAP 350 (VANAF SERIENR. 21350170)	XR-MZW350048
101	VOETPLAAT (VANAF SERIENR. 21350170)	XR-MZW350049
102	RVS AFDEKPLAATJE	XR-MZW350050
103	AlUMINIUM TUSSENBLOK	XR-MZW350051
104	ALUMINIUM GELEIDING RECHTS	XR-MZW350052
105	ALUMINIUM GELEIDING LINKS	XR-MZW350053
106	AFDEKDOP T.B.V. STOFAFZUIGING	XR-MZW350054
107	WATERKRAANTJE 1/4" - 1/4"BI	XR-MZW350055
108	WATERNOZZLE 1/4"	XR-MZW350056
109	MESSING KNIE 1/4" - 1/4"bi	XR-MZW350057
111	MESSING SNELKOPPELING 1/4"BUI	XR-MZW350058
113	KRUISKOPSCHROEF 5x16	XR-MZW350059
114	INBUSSCHROEF 5x12	XR-MZW350060
115	RVS BORGMOER M5	XR-MZW350061
116	VERZ.KRUISKOPSCHROEF 5x12	XR-MZW350062
117	3-D RING 5x15	XR-MZW350063
118	THERMISCHE BEVEILIGING 12A	XR-MZW3500642
119	RVS HOEKSTEUN	XR-MZW350065

Na serienummer: 21350410

40	ALUM. AFSTANDSBUS GEN.2	XR-MZW3500292
103	AlUMINIUM TUSSENBLOK GEN.2	XR-MZW3500512
104	ALUMINIUM GELEIDING RECHTS GEN.2	XR-MZW3500522
105	ALUMINIUM GELEIDING LINKS GEN.2	XR-MZW3500532
119	RVS HOEKSTEUN GEN.2	XR-MZW3500652
	SET MZW-350 GELEIDING GEN.2	XR-MZW350SET